© Copyright Savaprojekt d.d.

DETAJLI

1 CEVKA ZA PRONICUJOČO VODO 2
2 OGRAJA ZA PEŠCE 3
3 PREHODNI JAŠEK Z LTŽ POKROVOM 4
4 ROBNIK 5
5 STIK PREHODNA PLOŠČA – PREKLADNA PLOŠČA 6
6 MERILNI ČEP 7
7 PLOŠČICA – IZVAJALEC 8

© Copyright Savaprojekt d.d.

1 CEVKA ZA PRONICUJOČO VODO

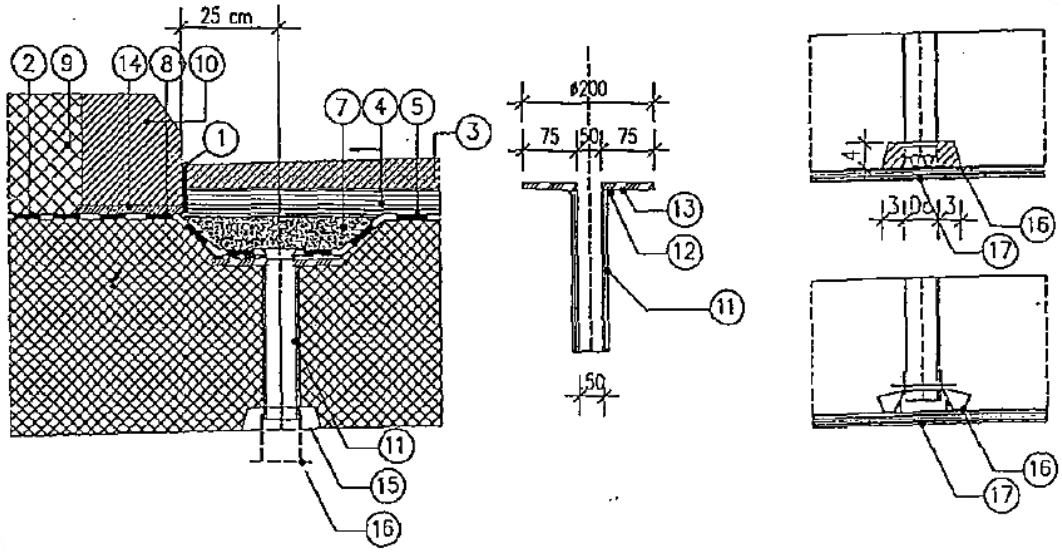

1 – bitumenska zalivna masa
2 – hidroizol. pod hodnikom
3 – obrabni sloj asfalta
4 – zaščitni asfalt ali asfalt beton
5 – hidroizolacija
6 – nastavek iz umetne mase
7 – filter iz enozrn. betona vezanega z umetno smolo
8 – ločilni sloj iz stekl. voala
9 – hodnik
10 – granitni robnik
11 – jeklena cev ø58 mm (dn=70 mm v primeru odvodnjavanja)
12 – zvar a=5 mm
13 – prirobnica (jekl. plosca krozne oblike)
14 – podlivni beton
15 – fiksirni konusni element
16 – priključna cev na glavno vzdolžno odvodno cev
17 – opažno oblogo

Opombe:

- element št. 16 ne pride v poštev

© Copyright Savaprojekt d.d.

2 OGRAJA ZA PEŠCE

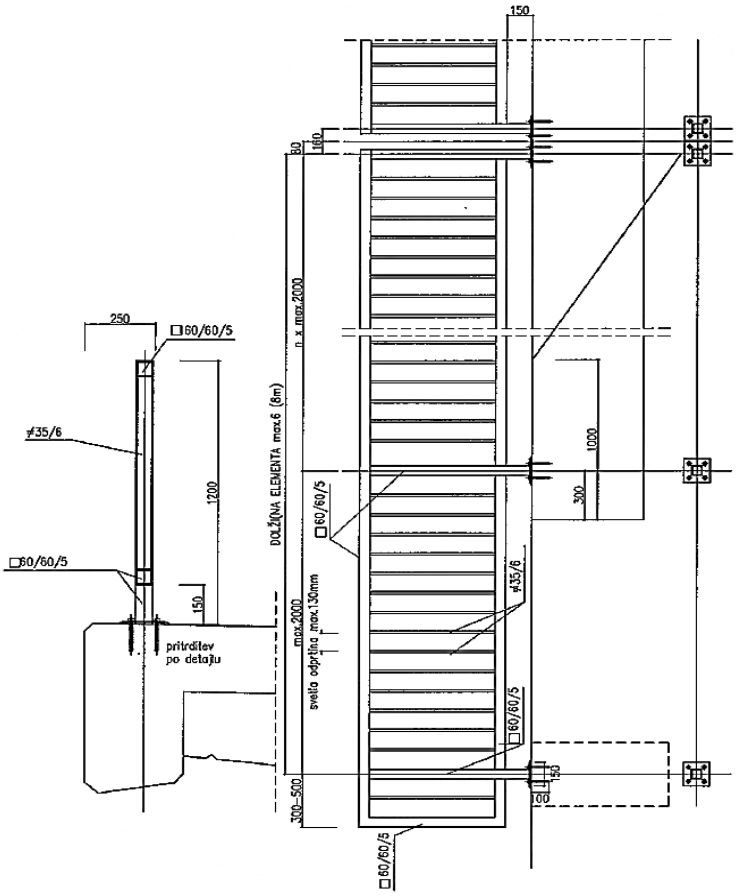

Vpetje v beton:

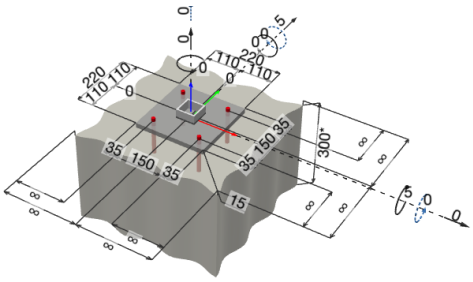

… sidra npr. 4x M12 8.8 HILTI HIT-HY 200 lepilo

Opombe:

- Izvajalec izdela delavniško dokumentacijo na podlagi dejanskih izmer na licu mesta.
- AK zaščita za kategorijo korozije in trajnosti C4-HIGH.
- Ozemljitev! Valjanec Fe/Zn 25x4 (pritrditev na armaturo na vsake 2m, izpust za ograjo na vsakih max. 6m)

© Copyright Savaprojekt d.d.

3 PREHODNI JAŠEK Z LTŽ POKROVOM

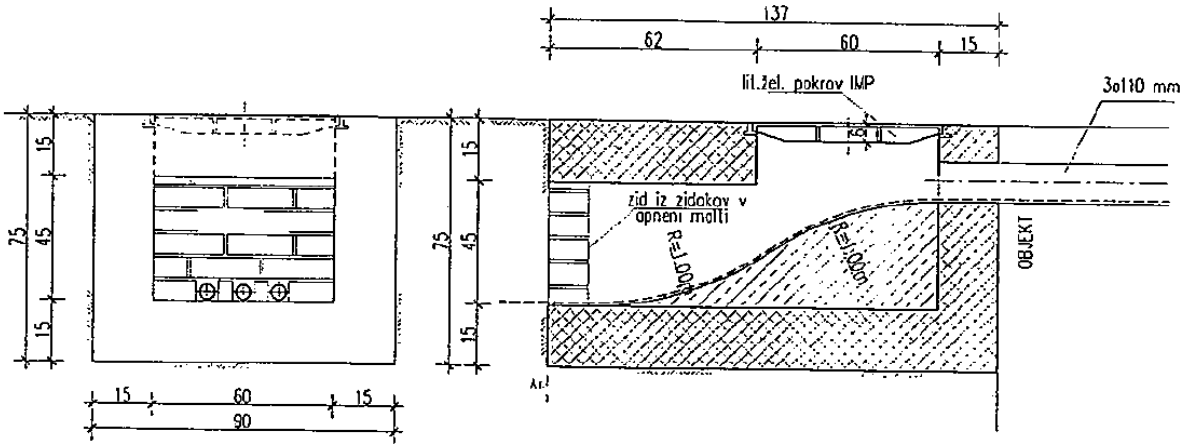

Opombe:

- pokrov D400
- prilagoditi za cevi 4xfi110mm

© Copyright Savaprojekt d.d.

4 ROBNIK

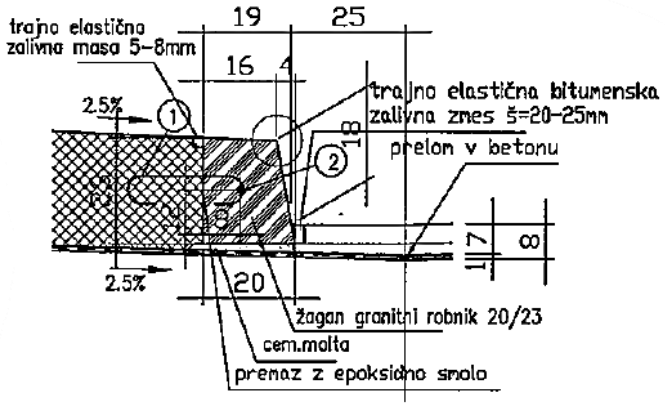

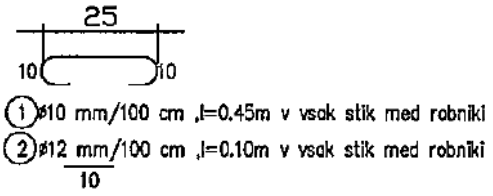

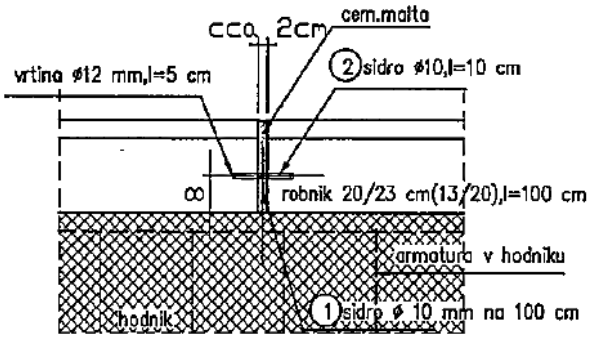

Opomba:

- pustiti sidra ven iz venca ali naknadno vrtanje in lepljenje
- glej zahteve za tesnjenje stikov

© Copyright Savaprojekt d.d.

5 STIK PREHODNA PLOŠČA – PREKLADNA PLOŠČA

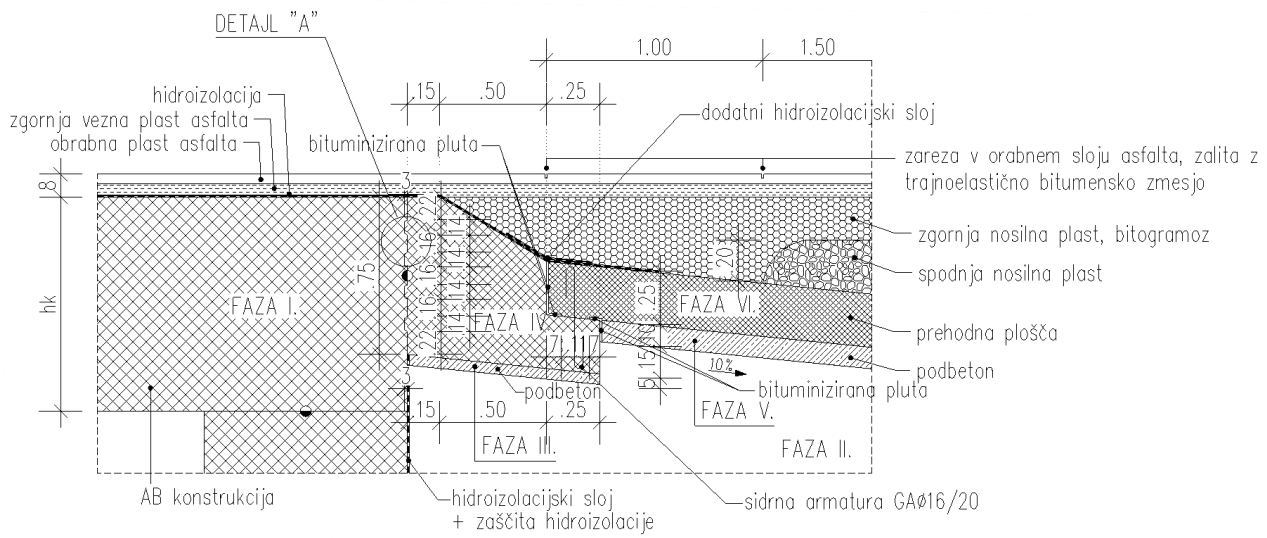

Detajl A:

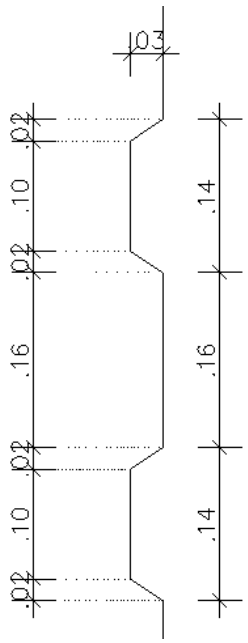

© Copyright Savaprojekt d.d.

6 MERILNI ČEP

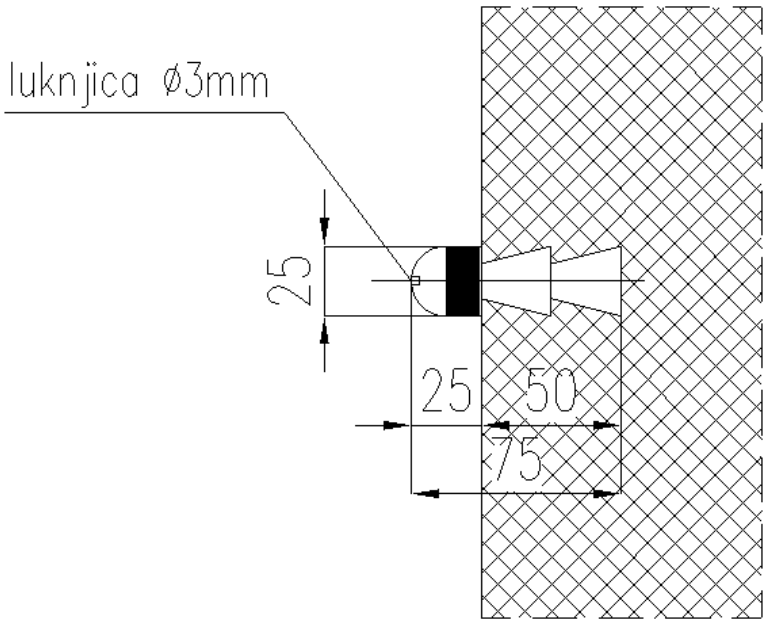

© Copyright Savaprojekt d.d.

7 PLOŠČICA – IZVAJALEC

